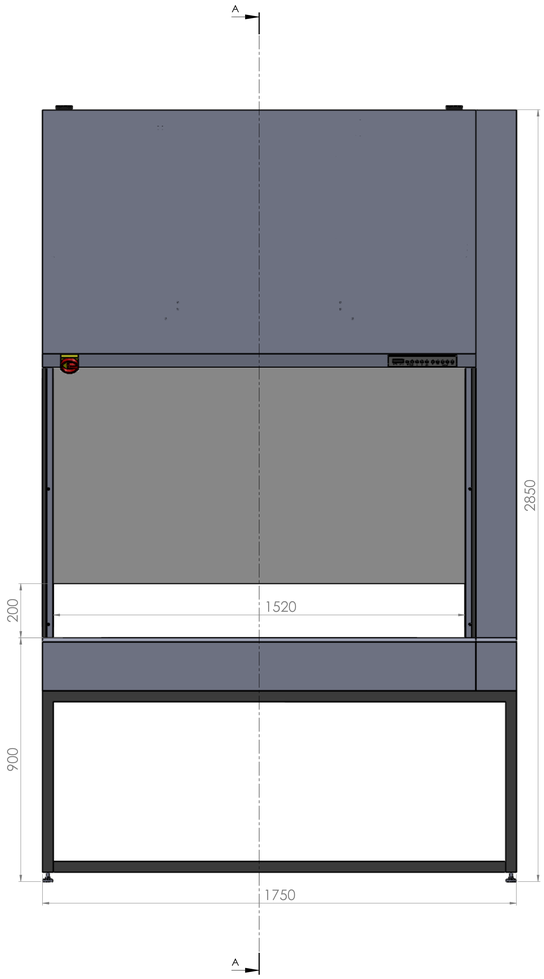

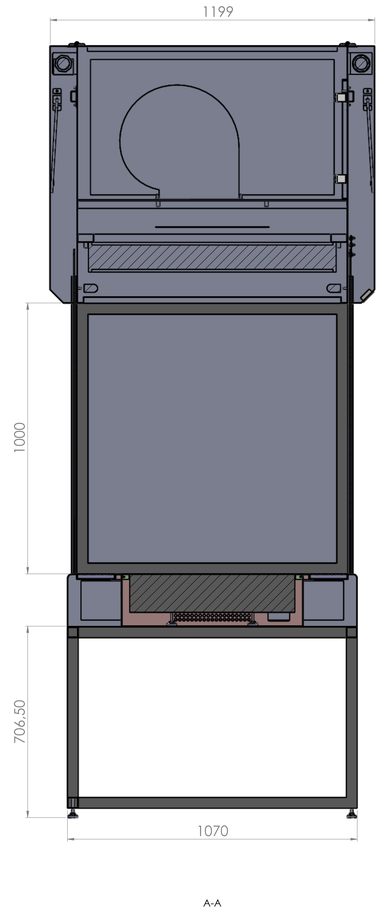

Eigentum der
Goller Reinraumtechnik GmbH

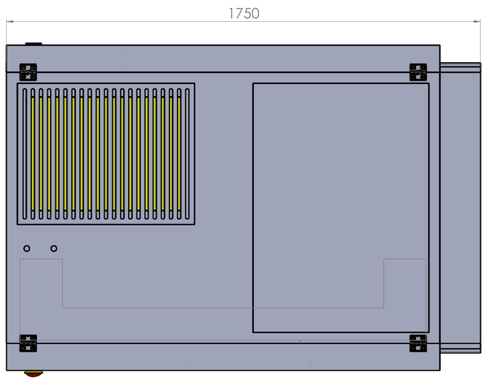

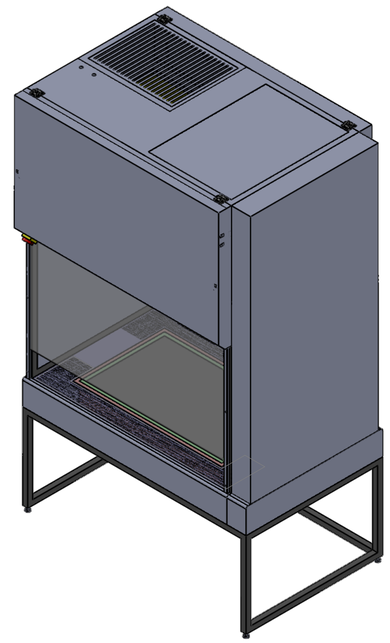

Diese Ausfertigung ist geistiges Eigentum des Unternehmens. Es unterliegt den Bestimmungen DIN 34 (§ 1) Pflen GPO, und des § 823 ff. BGB. Ohne Genehmigung des Unternehmens darf weder Dritten zugänglich gemacht, Dritten zur Einsicht überlassen oder in anderer Weise Dritten bekannt gemacht werden.

Menge:

Werkstückkanten nach DIN 6784 (grafisch)

AUFTRAGS NR.:

REVISION

GOLLER Reinraumtechnik GmbH
Graf-Zeppelin-Straße 22, 72525 Münsingen

	NAME	SIGNATURE	DATE
DRAWN:	Fitsch		15.05.2015
CHK'D			
APPV'D			
MFG			
Q.A			

MATERIAL:

Allg. Toleranzen DIN ISO 2768-m
Allg. Schweißtoleranzen DIN ISO 13920-m

Gewicht: in Kg

Zeichnung:

RF0915_Sonder

Baugruppe:

A0

Maßstab: 1:8

Blatt 1 von 1